DH-44 L XL und DH-44 XL

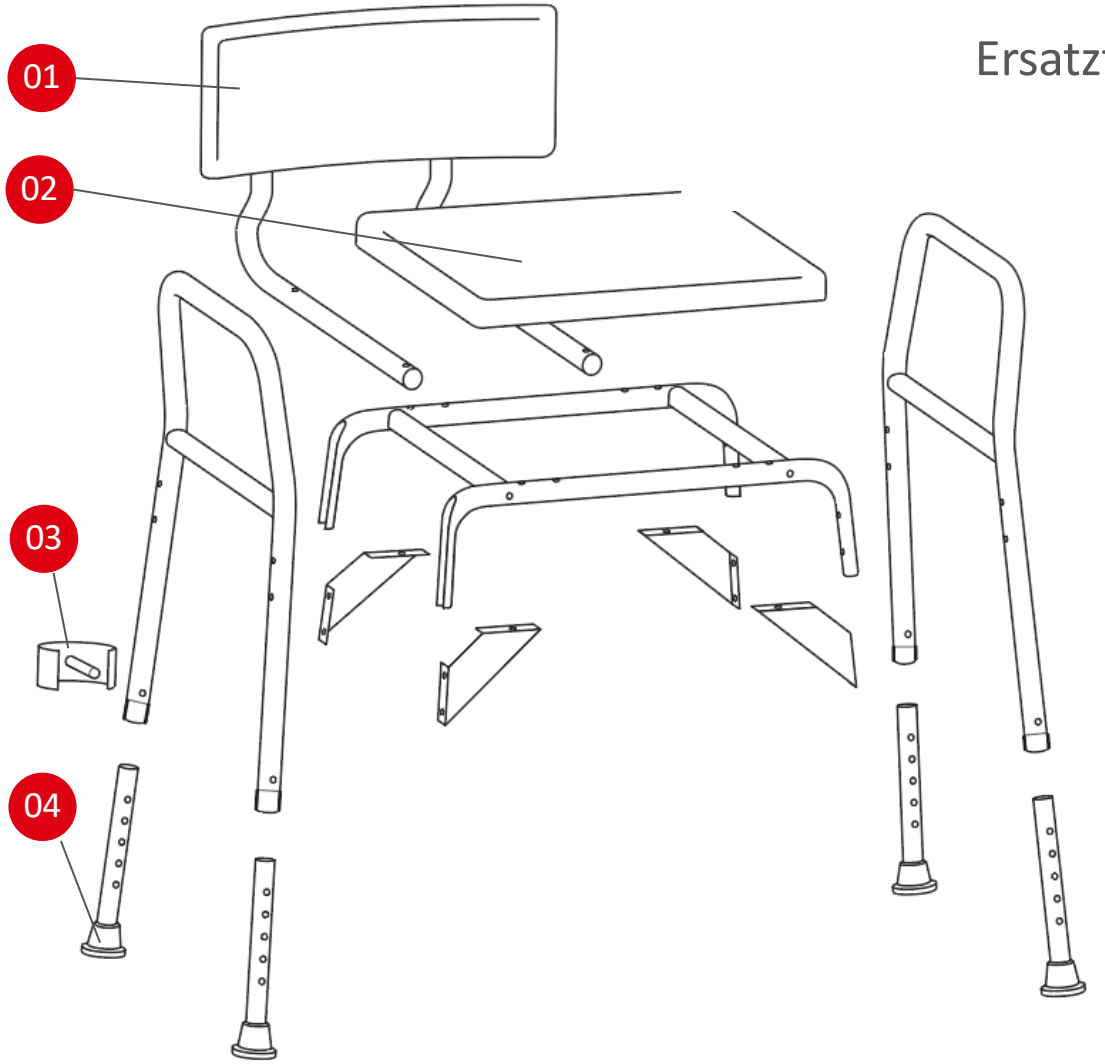

Ersatzteilliste

Objekt	STK	ART. NR.	Bezeichnung
01	1	6261905000	Rückenlehnenpolster
02	1	6260900000	Sitzpolster
03	1	6260102000	Sicherungsstift Teleskopfuß
04	4	6260110000	Endstopfen Teleskopfuß
Datum: 25.04.2024 Rev. 01		**Typ:** DH-44 L XL DH-44 XL	**Modell:** 6261 6260

Enjoy mobility.